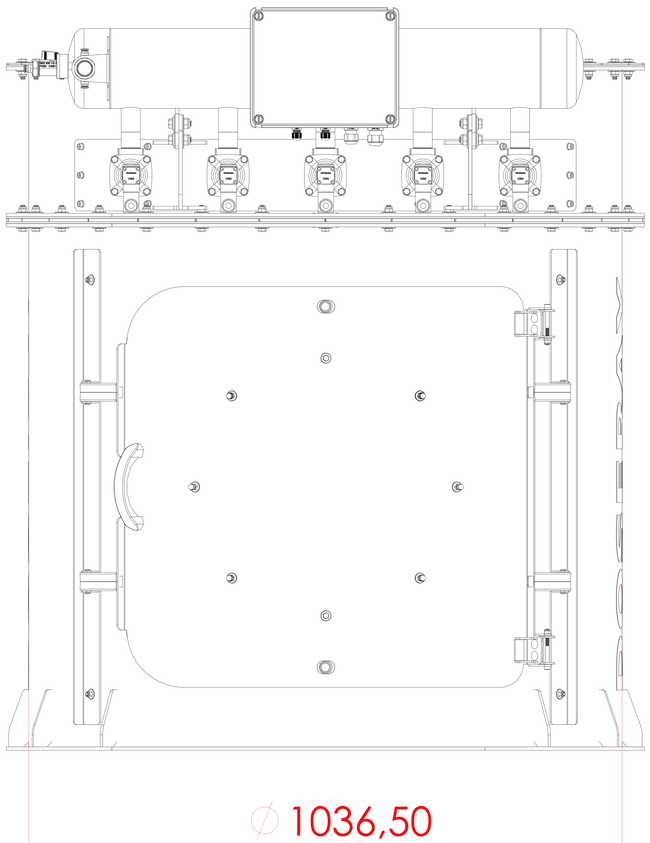
∅ 1036,50

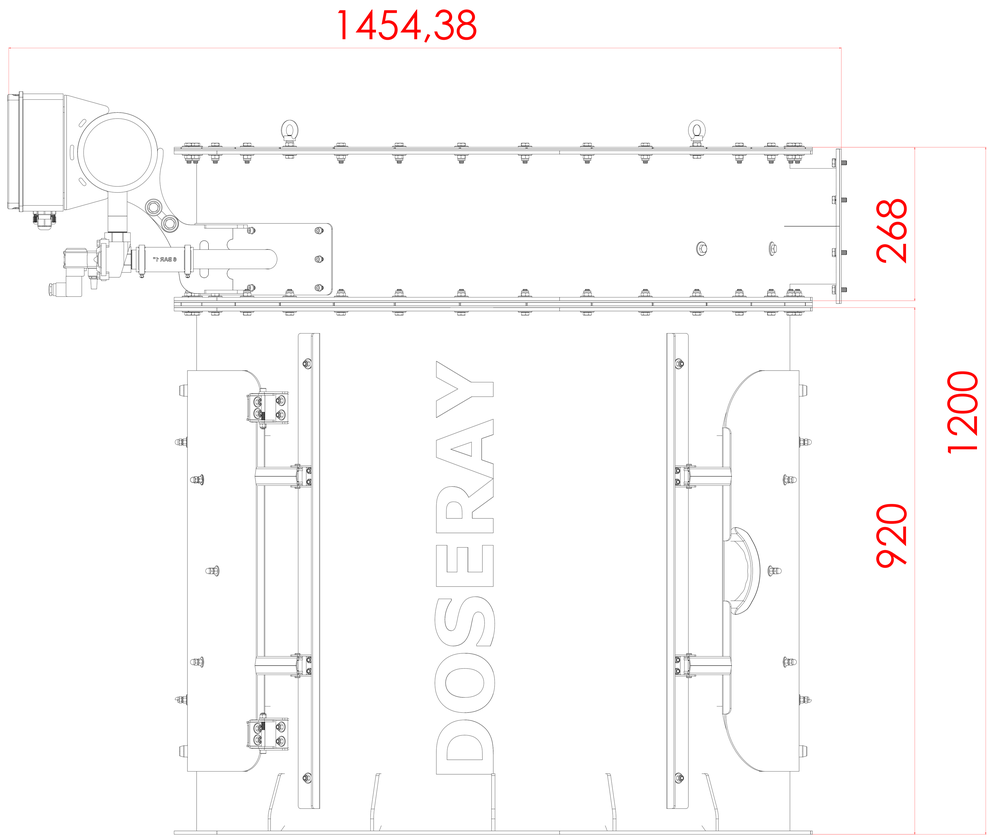
1454,38
268
1200
920
DOSERAY

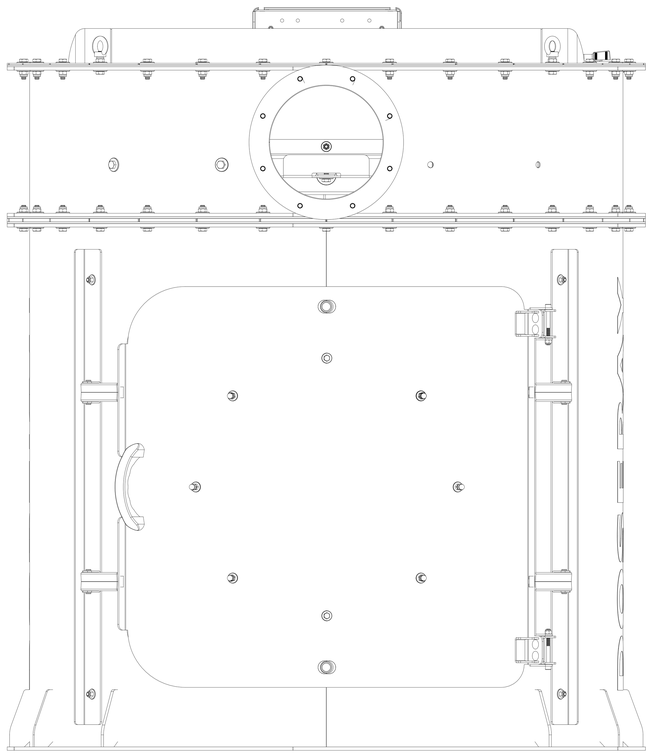

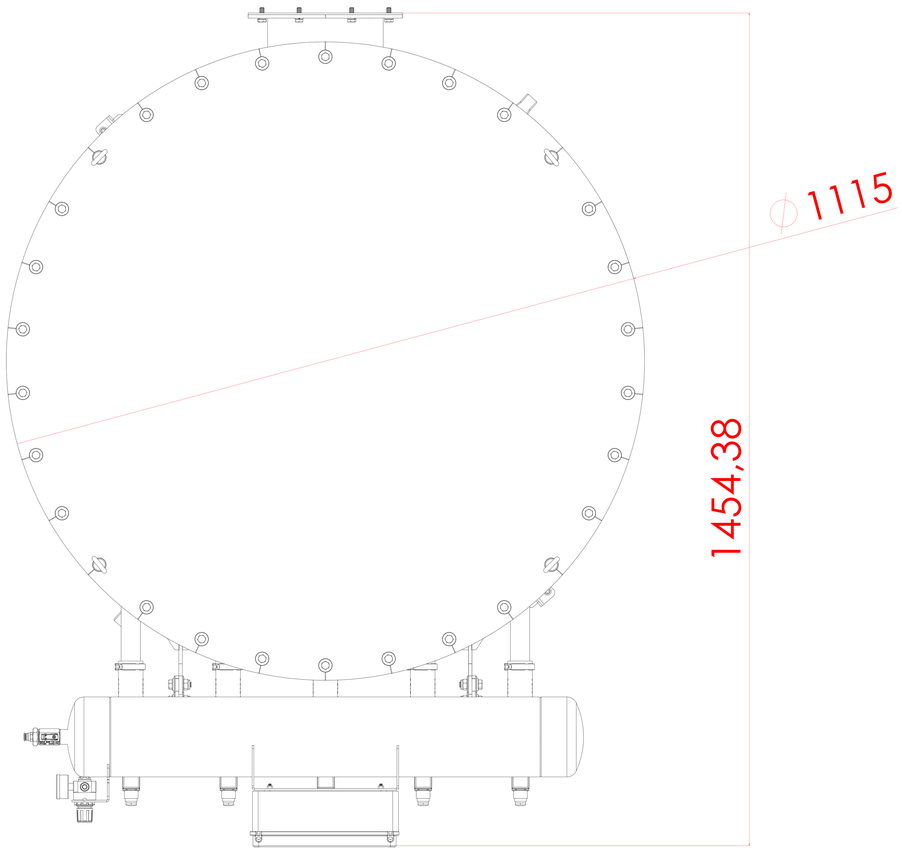
∅ 1115
1454,38

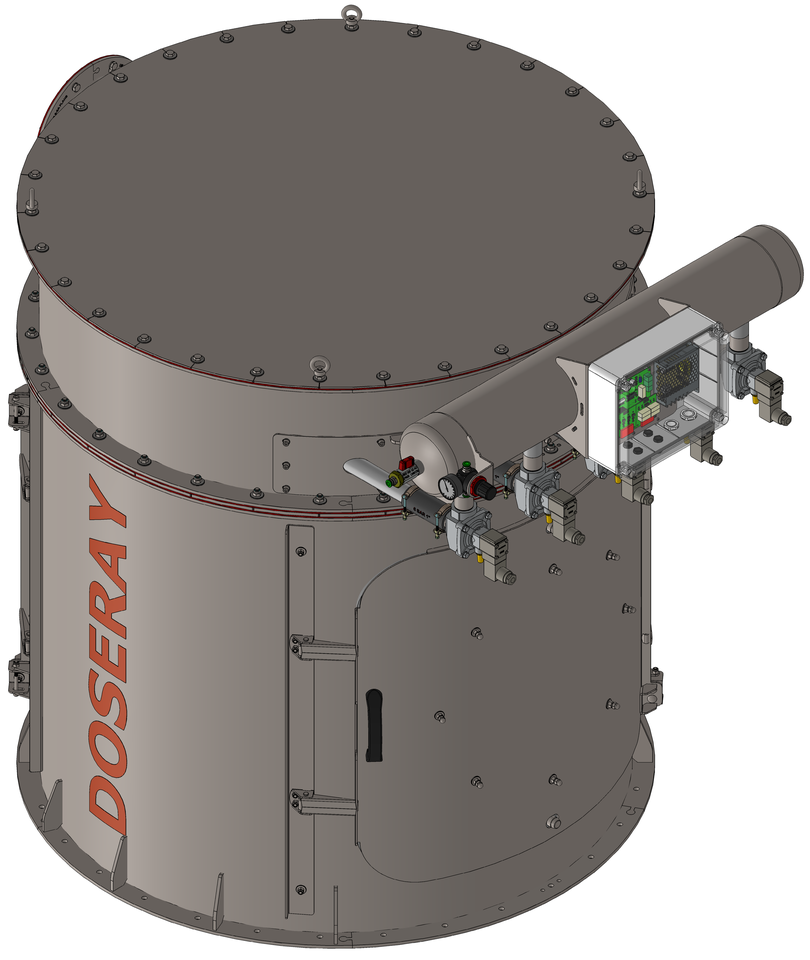
DOSERAY