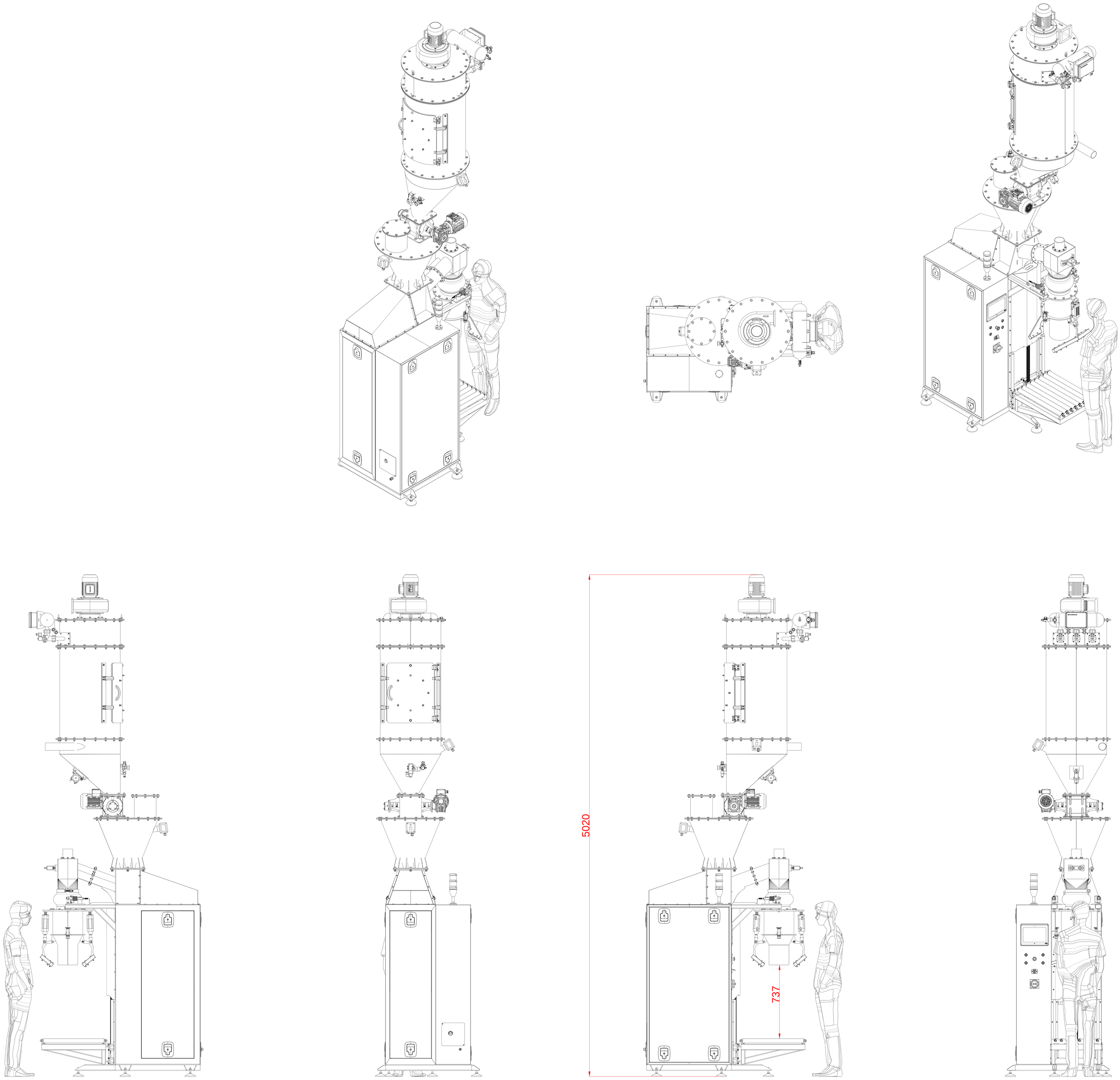
5020
737